SABLES ET GRAVIERS
TUFFIERE SA

Frischbeton Düdingen

Fahrmischer

mit band

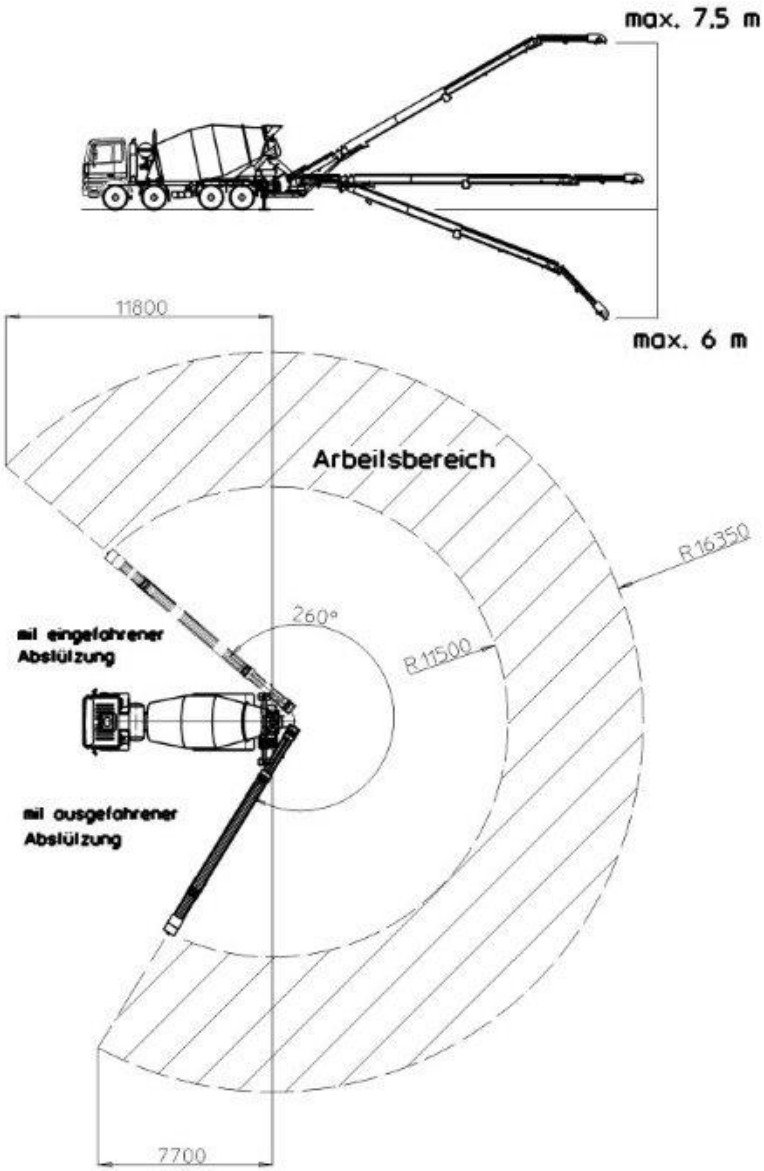

SABLES ET GRAVIERS TUFFIERE SA
Route de Fribourg 36A, Ecuvillens, 1725 Posieux
Bétons : 026 411 92 90 Graviers : 026 411 92 92

Frischbeton Düdingen
Murtenstrasse 25, CH - 3186 Düdingen
Bétons - Graviers : 026 494 15 05

Fahrmischer mit Band

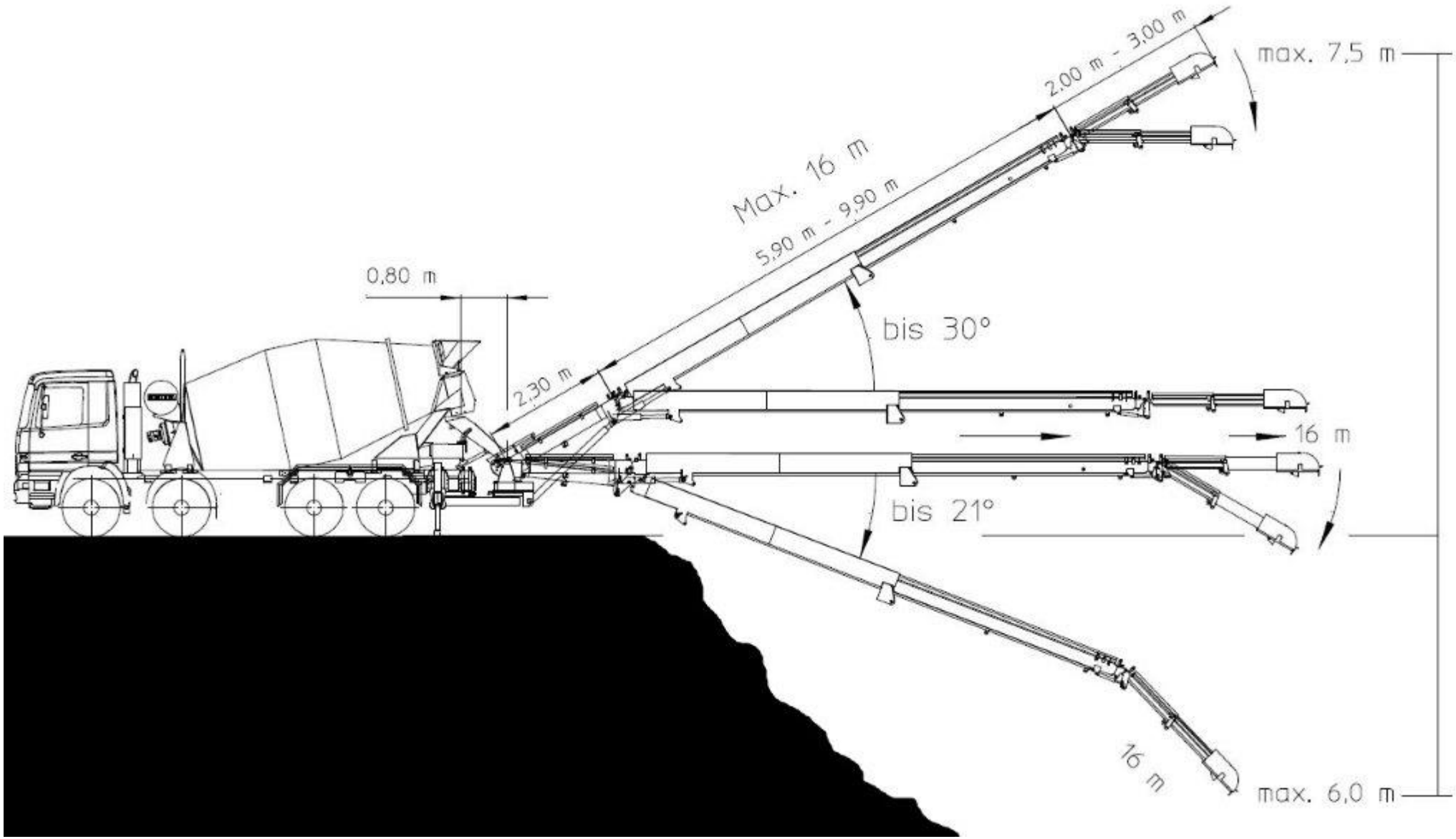

SABLES ET GRAVIERS TUFFIERE SA
Route de Fribourg 36A, Ecuvillens, 1725 Posieux
Beton : 026 411 92 90 Kies : 026 411 92 92

Frischbeton Düdingen
Murtenstrasse 25, CH - 3186 Düdingen
Beton - Kies : 026 494 15 05

Fahrmischer mit Band

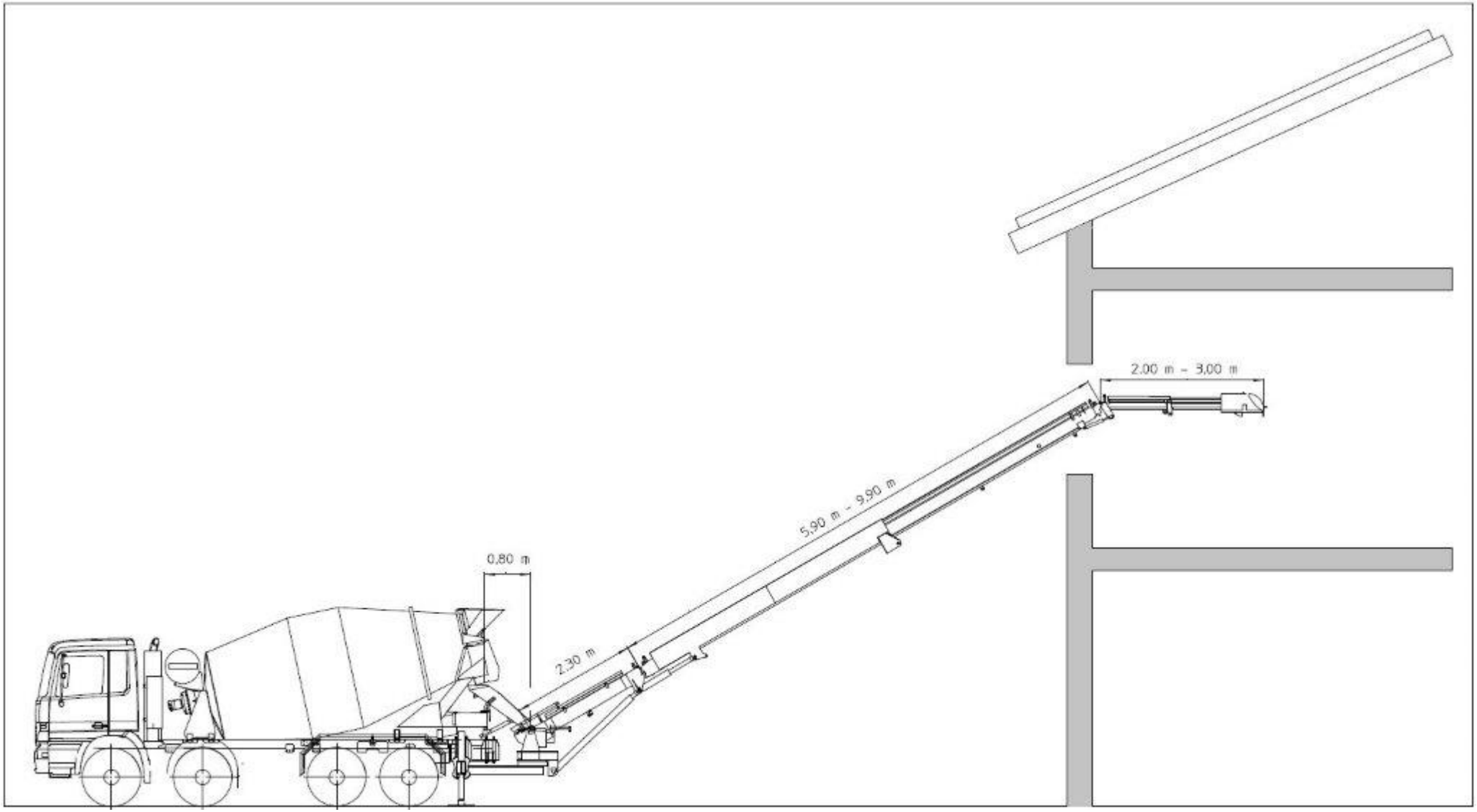

SABLES ET GRAVIERS TUFFIERE SA
Route de Fribourg 36A, Ecuvillens, 1725 Posieux
Beton : 026 411 92 90 Kies : 026 411 92 92

Frischbeton Düdingen
Murtenstrasse 25, CH - 3186 Düdingen
Beton - Kies : 026 494 15 05